#5850 · #5855 · #5370 · #5371

DE Spielzeug - Haartrockner
EN Toy - Hairdryer
FR Jouet - sèche-cheveux
ES Juguete - Secador de pelo
IT Giocattolo - Asciugacapelli
NL Speelgoed - Haardroger
PT Brinquedo - Secador de cabelo
RU Игрушка - Фен
CS Hračky - Vysoušeč vlasů
PL Zabawka - Suszarka do włosów
SL Igrača - Sušilnik za lase
SV Leksak - Hårtork
NO Leketøy - Hårtørker
DA Legetøj - Hårtørrer
FI Leikkikalu - Hiustenkuivaaja
HU Játékszer - Hajszárító
EL Παιχνίδι - σεσουάρ
JA 玩具 - ヘアードライヤー
AR لعبة - مجفف شعر
ZH 玩具 – 电吹风

WARNING:
CHOKING HAZARD - Small parts.
Not for children under 3 years.

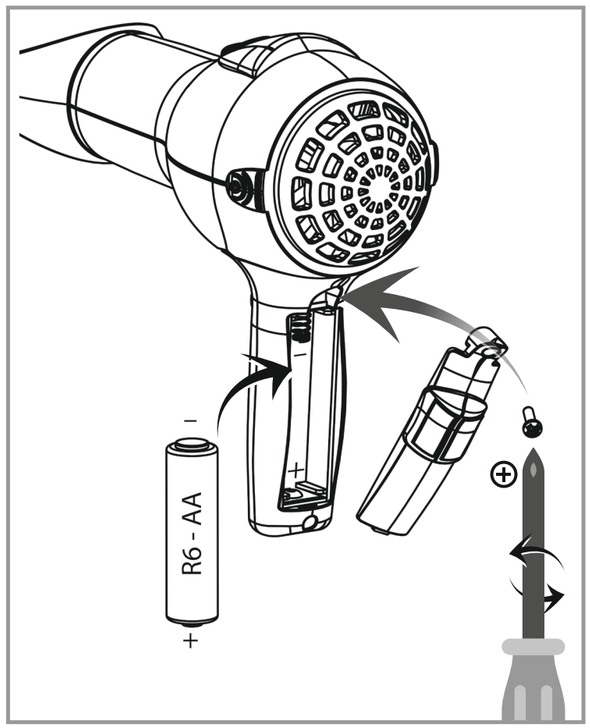

1 x 1,5 V
R6, AA-size

1,5 V

0-3

DE ACHTUNG! NICHT FÜR KINDER UNTER DREI JAHREN GEEIGNET. Kleinteile und/oder abreißbare Kleinteile enthalten, die z.B. verschluckt werden könnten. Erstickungsgefahr. Adresse und Informationen aufbewahren.

Wichtige Hinweise zur Inbetriebnahme des Spielzeugs
1. Vor Inbetriebnahme bitte unbedingt die Hinweise genau lesen.
2. Dieses Produkt der Firma „Klein" ist ein Spielzeug und auch nur als solches zu benutzen.
3. Wichtig: Das Gerät darf nur mit verschraubtem Batteriedeckel benutzt werden.
4. Vor jeder Reinigung müssen zuerst die Batterien aus dem Batteriekasten herausgenommen werden. Das Gerät mit Hilfe eines feuchten Tuchs ohne Reinigungsmittel reinigen. Das Innere des Batteriekastens darf nur mit einem trockenen Staubtuch gereinigt werden. Nach der Reinigung und vor Wiedereinlegen der Batterien ist zu überprüfen, dass das Spielzeug und der Batteriekasten trocken sind. Auf keinen Fall viel Wasser für die Reinigung verwenden oder Gerät in fließendes Wasser halten!
5. Die Funktionen des Gerätes sind wie folgt:
   – Durch anhaltendes Drücken des Knopfes am Griff des Haartrockners startet ein leichter Luftstrom und es ertönt ein leises Summen.
6. **Achtung! Wichtiger Hinweis:** Die Schnüre/ Drähte/ Styroporteile/ Folienteile/ Pappzuschnitte etc. (Bänder, Klammern, Anhänger, Schlaufen), mit denen das Spielzeug in seiner Verpackung zur Transportsicherung befestigt ist, sind kein Teil des Spielzeugs und müssen vor Übergabe des Spielzeugs an das Kind entfernt werden.

Elektro- und Elektronikaltgeräte gehören nicht in den Hausmüll.

Hinweis an die Eltern:
1. Einlegen und Herausnehmen der Batterien
1.1 Das Spielzeug darf nur mit den angegebenen Batterien betrieben werden. Zum Betrieb des Spielzeugs werden folgende Batterien benötigt: 1 x Mignon R6 (AA-size) à 1,5 V
1.2 Wir empfehlen keine Akkus, sondern normale, nicht wieder aufladbare Batterien zu verwenden.
1.3 Der Batteriekasten befindet sich auf der Rückseite des Haartrocknergriffs unter dem aus Sicherheitsgründen verschraubten Deckel.
1.4 Beim Einsetzen der Batterien ist unbedingt auf die richtige Polung wie im Batteriekasten angegeben zu achten.
2. Das Spielzeug sowie jede Ladeeinheit (Batterien, Adapter, Batterieladegeräte u.ä.) muss regelmäßig auf mögliche Beschädigungen untersucht werden (z.B. Schäden an Kontakten, am Gehäuse, ausgelaufene Batterien usw.). Falls derartige Schäden festgestellt werden, darf das Spielzeug oder die Ladeeinheit nicht weiter benutzt werden, bis der Schaden behoben ist.
3. Nicht wiederaufladbare Batterien dürfen nicht wiederaufgeladen werden.
4. Wiederaufladbare Batterien müssen zur Wiederaufladung vorher aus dem Gerät herausgenommen werden. Wiederaufladbare Batterien dürfen nur unter Aufsicht Erwachsener wiederaufgeladen werden.
5. Unterschiedliche Batterietypen oder neue und schon gebrauchte Batterietypen dürfen nicht gemischt werden. Ebenso dürfen auch wieder aufladbare und nicht wieder aufladbare oder alte und neue aufladbare und nicht wieder aufladbare Batterien nicht gemischt werden.
6. Die Batteriekontakte dürfen nicht kurzgeschlossen werden.
7. Batterien nicht zusammen mit Metallinstrumenten lagern (Feuer- oder Explosionsgefahr).
8. Wenn das Spielzeug für längere Zeit nicht benutzt wird, bitte die Batterien aus dem Spielzeug herausnehmen.
9. Batterien nicht ins Feuer werfen.
10. Leere Batterien sind aus dem Spielzeug herauszunehmen (von Erwachsenen).
11. Leere Batterien nicht in den Hausmüll, sondern über die dafür eingerichteten Sammelstellen entsorgen.

Wir wünschen viel Spaß beim Spielen!

ES ¡ADVERTENCIA! NO CONVIENE PARA NIÑOS MENORES DE TRES AÑOS. Contiene piezas pequeñas y/o piezas pequeñas desmontables que p.ej. pueden ser ingeridas. Peligro de asfixia. Guardar la dirección e informaciones.

Advertencias importantes para la puesta en marcha del juguete
1. Antes de la puesta en funcionamiento, por favor lea atentamente las instrucciones.
2. Este producto de la empresa "Klein" es un juguete y sólo debe usarse como tal.
3. Importante: El aparato sólo se debe usar con la tapa de las pilas atornillada.
4. Antes de cada limpieza hay que sacar primero las pilas de la caja de pilas. Limpiar el aparato con un trapo húmedo sin detergentes. El interior de la caja de pilas sólo se debe limpiar con un paño seco para limpiar el polvo. Después de la limpieza y antes de poner de nuevo las pilas hay que comprobar que el juguete y la caja de las pilas estén secas. No usar de ninguna manera mucha agua para la limpieza ni poner el aparato en agua corriente.
5. El aparato tiene las siguentes funciones:
   – Al mantener pulsado el botón en el mango del secador de pelo comienza una suave corriente de aire y suena un zumbido ligero.
6. **Advertencia! Indicación importante:** Los cordones/hilos/trozos de hoja plástica/trozos de stiropor/trozos de cartón etc. (cordón, grapa, etiqueta) con los cuales está fijado el juguete en su envase para el seguro contra daños de transporte no son parte del juguete y tienen que ser quitados antes de dar el juguete al niño.

Aparatos eléctricos y electrónicos viejos no se debe desechar a la basura doméstica.

Indicaciones para los padres:
1. Poner y quitar laspilas
1.1 El juguete sólo debe ponerse en funcionamiento con las pilas aquí indicadas. Para la puesta en funcionamiento del juguete se necesitan las siguientes pilas: 1 x Mignon R6 (AA-size) à 1,5 V.
1.2 Recomendamos no usar acumuladores sino pilas normales no recargables.
1.3 La caja de las pilas se encuentra en el lado posterior del mango del secador debajo de la tapa atornillada por razones de seguridad.
1.4 Al poner las pilas se debe fijar imprescindiblemente en la polaridad correcta como indicada en la caja de pilas.
2. Se debe examinar el juguete y cada unidad de carga (pila) regularmente por peligros posibles, p. ej. daños en los contactos, en la caja, pila vaciada etc. En caso de daños semejantes no se debe utilizar el juguete o la unidad de carga hasta que el daño esté reparado.
3. Pilas no recargables no se deben recargar.
4. Se tienen que quitar las pilas recargables del juguete antes de recargarlas. Pilas recargables solamente se deben recargar bajo observación de adultos.
5. No se deben mezclar diferentes tipos de pilas, o pilas nuevas y usadas. Tampoco se deben mezclar pilas recargables y no recargables, ni pilas viejas y nuevas re-cargables y no recargables.
6. Los contactos de las pilas no se deben poner en cortocircuito.
7. No se deben almacenar pilas junto a instrumentos metálicos (peligro de fuego o explosión).
8. Si no se usa el juguete para más tiempo, por favor quiten las pilas del juguete.
9. No se tiran las pilas al fuego.
10. Se deben quitar pilas vacías del juguete (por adultos).
11. Pilas vaclas no se deben tirar a la basura, sino desabastecerlas en los depósitos previstos.

¡Deseamos a todos un juego divertido y creativo!

NL WAARSCHUWING! NIET GESCHIKT VOOR KINDEREN JONGER DAN DRIE JAAR. Bevat kleine onderdelen en/of afscheurbare kleine onderdelen, die bijv. ingeslikt kunnen worden. Verstikkingsgevaar. Adres en informatie bewaren.

Belangrijke aanwijzingen voor het gebruik van de speelgoed
1. Voor ingebruikname aub. perse de aanwijzingen heel goed doorlezen.
2. Dit product van de firma „Klein" is een speelgoed en ook alleen zo te gebruiken.
3. Belangrijk: Het apparaat alleen met dichtgeschroefd batterijendekseel gebruiken.
4. Voor het schoonmaken moeten iedere keer eerst de batterijen worden verwijderd. Het apparaat met een vochtige doek, zonder schoonmaakmiddel, schoonmaken. De binn enkant van de batterijenhouder alleen met een stofdoek schoonmaken. Ma het schoonmaken en vóór het inleggen van de batterijen, eropletten dat het speelgoed en de batterijenhouder droog zijn. Mooit veel water voor het schoonmaken gebruiken of het apparaat onder stromend water hooden!
5. De funkties van het apparaat zijn als volgt:
   – Door konstant op de knop aan de handgreep van de haardroger te drukken, komt er een zachte luchtstroom en klinkt er een zachz gezoem.
6. **Waarschuwing! Belangrijke aanwijzing:** De snoeren/ draden/ styropoordeeltjes/ folie/ kartononderdelen enz.(linten, nietjes, aanhangers, strikken),met die het speelgoed in de verpakking voor het transport is vastgemaakt, zijn geen onderdeel van het speelgoed en moeten worden verwijderd, voordat het speelgoed aan het kind wordt gegeven.

Electrische- en electronische apparatuur hoort mag niet bij het huisvuil.

Aanwijzing voor de ouders:
1. Het erinleggen en eruithalen van de batterijen
1.1 Het speelgoed mag alleen met de aangegevene batterijen worden gebruikt. Om het speelgoed te kunnen gebruiken zijn volgende batterijen nodig: 1 x Mignon R6 (AA-size) à 1,5 V.
1.2 Wij raden u aan geen akku's maar normale niet-oplaadbare batterijen te gebruiken.
1.3 De batterijenhouder bevindt zich aan de achterzijde van de handgreep van de haardroger onder het, uit veiligheidsoverwegingen, dichtgeschroefde deksel.
1.4 Bij het erinleggen van de batterijen op de juiste polen, staat aangegeven in de batterijenhouder, letten.
2. Zowel het speelgoed als de batterijen regelmatig op mogelijke gevaren controleren, zoals bijv. Beschadigingen aan de kontakten, het batterijenvak, uitgelopen batterijen enz. Bij dergelijke beschadigingen mogen het speelgoed of de batterijen niet meergebruikt worden totdat de schade verholpen is.
3. Niet oplaadbare batterijen mogen niet opgeladen worden.
4. Oplaadbare batterijen moeten voor het opladen verwijderd worden. Oplaadbare batterijen mogen alleen onder toezicht van volwassenen opgeladenworden.
5. Verschillende batterijentypes of nieuwe en al gebruikte batterijen mogen niet door elkaar gebruikt worden. Ook mogen geen oplaadbare en niet-oplaadbare batterijen of oude en nieuwe oplaadbare en niet-oplaadbare batterijen door elkaar worden gebruikt.
6. De kontakten van de batterijen mogen niet worden kortgesloten.
7. Batterijen niet samen met metalen voorwerpen bewaren (brand- en explosiegevaar).
8. Wordt het speelgoed over een langere periode niet gebruikt, dan aub. de batterijen eruit halen.
9. Batterijen niet in het vuur gooien.
10. Lege batterijen uit het speelgoed verwijderen (door volwassenen).
11. Lege batterijen niet bij het gewone afval doen, maar in de hiervoor ingerichte depots.

Wij wensen veel plezier en kreativiteit bij het spelen!

EN WARNING! NOT SUITABLE FOR CHILDREN UNDER THREE YEARS. Contains small parts and/or small parts that can be torn off and may, for example, be swallowed. Choking hazard. Please keep the supplied address and information.

Important notes on first use of the toy
1. Please always read the instructions carefully before using the toy for the first time.
2. This product from „Klein" is a toy and should only be used as a toy.
3. Important: the unit may only be used when the battery cover is screwed in place.
4. Always remove the batteries from the battery compartment before cleaning the unit. Clean the unit using a moist cloth without detergent. Use only a dry cloth to clean the inside of the battery compartment. After cleaning and before reinserting the batteries, ensure that the toy and the battery compartment are dry. Never use large amounts of water to clean the unit! Never hold the unit under running water!
5. The unit has the following functions:
   – If you press the button on the handle and hold it down, the hairdryer emits a light flow of air and a soft humming sound.
6. **Warning! Important note:** the cords/wires/polystyrene components/film components/cardboard blanks etc. (bands, clips, swings tags, loops) used to secure the toy in its packaging during transport are not part of the toy and must be removed before the toy is given to a child.

Old electrical and electronic appliances may not be disposed of as household waste.

Note to parents:
1. Insertion and removal of batteries
1.1 The toy may only be operated using the specified batteries. The following batteries are needed to power the toy: 1 x Mignon R6 (AA-size) à 1.5 V.
1.2 We do not recommend the use of rechargeable batteries but of normal non-rechargeable batteries.
1.3 The battery compartment is on the rear of the hairdryer handle underneath the cover, which is screw fastened for safety reasons.
1.4 When inserting the batteries, please take care to ensure correct polarity as shown in the battery compartment.
2. Inspect the toy and the charging unit (batteries, adapter, battery charger and the like) regularly to ensure that they are not damaged (e. g. damage to contacts, damaged housing, battery leakage etc.). If you find signs of damage, the toy or the charging unit may not be used until the problem has been remedied.
3. Non-rechargeable batteries are not to be recharged.
4. Rechargeable batteries are to be removed from the toy before being charged. Rechargeable batteries are only to be charged under adult supervision.
5. Different types of batteries or new and used batteries are not to be mixed. Moreover, you should never mix rechargeable and non-rechargeable or old and new chargeable and non-rechargeable batteries.
6. The supply terminals are not to be shortcircuited.
7. Batteries are not to be stored together with metallic instruments (danger of fire or explosion).
8. If the toy is not used for a long time, please remove the batteries from the toy.
9. Batteries are not to be thrown in fire.
10. Remove empty batteries from the toy (by adults).
11. Do not dispose of empty batteries together with household waste – take them to the special collection points.

We hope you have lots of fun playing with your new toy!

IT AVVERTENZA! NON ADATTO A BAMBINI DI ETÀ INFERIORE A TRE ANNI per la presenza di piccole parti che potrebbero essere ingerite e/o inalate. Pericolo di soffocamento. Conservare l'indirizzo del fabbricante e il foglio informativo.

Note importanti per l'attivazione del giocattolo
1. Prima di mettere in esercizio il giocattolo leggere attentamente le indicazioni.
2. Questo prodotto della ditta „Klein" è un giocattolo e pertanto deve essere utilizzato solo come tale.
3. Importante: usare il giocattolo solamente con il coperchio dipile avvitato.
4. Prima di ogni pulitura è necessario togliere prima le pile dallo scompartimento delle pile. Pulite l'apparechio con l'aiuto d'un panno umido senza detergente. L'interno del scompartimento può essere pulito solamente con un panno asciuto. Prima del reinserimento delle pile dopo la pulitura bisogna controllare che il giocattolo e il scompartimento delle pile siano completamente asciuti. In nessun caso usare tanta acqua per la pulitura o tenere l'apparechio sott'acqua corrente!
5. Le funzioni dell'apparecchio sono come segue:
   – Se si tiene premuto il tasto collocato sull'impugnatura dell'asciugacapelli si avvia un leggero getto d'aria e si diffonde un brusio silenzioso.
6. **Avvertenza! Avviso importante:** I fili/cordoncini metallici/pezzi di polistirolo/pezzi di lamina/pezzi di cartone ecc. (cordoni, appendice, attacco, nastri), con i quali il giocattolo è fissato nel imballagio per sicurezza durante il trasporto, non appatengono al giocattolo e devono essere tolti prima di dare il giocattolo al bambino.

Apparecchi elettronici nuovi e vecchi non vanno gettati nei rifiuti domestici!

Avvertenze per i genitori:
1. Inserire e togliere le pile
1.1 Il giocattolo può essere azionato esclusivamente con le batterie indicate. Per azionare il giocattolo sono indispensabili le seguenti batterie: 1 x Mignon R6 (AA size) à 1,5 V
1.2 Consigliamo di non usare pile non-ricaricabili e di non usare accumulatori.
1.3 Il vano batterie si trova sul retro dell'impugnatura dell'asciugacapelli sotto il coperchio che, per motivi di sicurezza, è avvitato.
1.4 Durante l'inserimento delle pile, fare particolarmente attenzione alla concordanza della polarita (vedere schema sullo scomparto).
2. Conviene fare regolarmente un controllo del giocattolo o delle pile per evitare tutti gli eventuali rischi, per esempio deterioramento dei contatti, dello scomparto delle pile, fuoriuscita dell'acido delle pile etc. In caso si verifichano tali problemi, il giocattolo o le pile non devono piu essere utilizzati fino alla completa riparazione.
3. Non ricaricare pile che non sono ricaricabili.
4. Togliere le pile ricaricabili dallo scomparto per ricaricarle. Ricaricare le pile ricaricabili solo sotto sorveglianza di un adulto.
5. Non mischiate diversi tipi di pile né pile nuove con pile usate. Ugualmente non devono essere mischiate pile ricaricabili con pile non-ricaricabili o vecchie pile ricaricabili e pile nuove ricaricabili.
6. Non provocare un cortocircuito sui contatti disposti al livello del coperchio.
7. Non mettere le pile in contatto con oggetti metallici (rischio d'incendio o d'esplosione)
8. Togliere le pile in caso di prolungata inutilizzazione del giocattolo.
9. Non buttare le pile nel fuoco.
10. Togliere le pile usate dal giocattolo (da adulti).
11. Non buttare le pile nei rifiuti domestici ma nei contenitori riservati a questo scopo.

Auguriamo a tutti un buon divertimento con questo giocattolo!

PT ATENÇÃO! CONTRAINDICADO PARA CRIANÇAS COM MENOS DE 3 ANOS. Contém peças pequenas e/ou peças pequenas que podem ser arrancadas podendo, por exemplo ser engolidas. Perigo de asfixia. Guardar o endereço e as informações.

Indicações importantes para a colocação em funcionamento do brinquedo
1. Antes da colocação em funcionamento, é absolutamente necessário ler as indicações detalhadamente.
2. Este produto da empresa "Klein" é um brinquedo e só deve ser utilizado como tal.
3. Importante: O aparelho pode apenas ser utilizado com a tampa das pilhas aparafusada.
4. Antes de cada limpeza é necessário retirar primeiro as pilhas do compartimento das pilhas. Limpar o aparelho com o auxílio de um pano húmido sem detergente. O interior do compartimento das pilhas pode apenas ser limpo com um pano do pó seco. Após a limpeza e antes da recolocação das pilhas deve ser verificado se o brinquedo e o compartimento das pilhas estão secos. Em caso algum utilizar água abundante na limpeza nem colocar o aparelho sob água corrente!
5. As funções do aparelho são as seguintes:
   – Pressionando continuamente o botão na pega do secador de cabelo começa um ligeiro fluxo de ar e ouve-se um zumbido baixo.
6. **Atenção! Aviso importante:** Os atilhos/arames/peças de esferovite/películas/papelões, etc. (fitas, grampos, pendentes, laços) com os quais o brinquedo é afixado na embalagem para o transporte seguro, não fazem parte do brinquedo e têm que ser removidos antes da entrega do brinquedo a criança.

Os aparelhos eléctricos e electrónicos não devem ser descartados no lixo doméstico.

Aviso aos país:
1. Colocação e remoção das pilhas
1.1 O brinquedo só pode ser operado com as pilhas indicadas. Para operar o brinquedo são necessárias as seguintes pilhas: 1 x Mignon R6 (tamanho AA) de 1.5 V.
1.2 Não recomendamos a utilização de acumuladores, mas de pilhas normais não recarregáveis.
1.3 A caixa das pilhas encontra-se na parte traseira da pega do secador de cabelo debaixo da tampa aparafusada por motivos de segurança.
1.4 Na colocação das pilhas é importante verificar se os pólos no compartimento das pilhas coincidem.
2. O brinquedo, assim como todas as unidades de carga (pilhas, adaptador, carregador, entre outros) têm que ser regularmente verificados quanto à presença de possíveis danos (por ex., danos nos contactos, na caixa, fuga das pilhas, etc.). Caso sejam verificados danos deste tipo, o brinquedo ou a unidade de carga não pode continuar a ser utilizada, até o dano ser reparado.
3. Não é possível recarregar as pilhas não recarregáveis.
4. Para o recarregamento é necessário retirar primeiro as pilhas recarregáveis do aparelho. As pilhas recarregáveis podem apenas ser recarregadas sob a supervisão de um adulto.
5. Não devem ser misturados tipos de pilhas diferentes nem pilhas novas e já usadas. De igual modo não devem ser misturadas pilhas recarregáveis e não recarregáveis ou pilhas recarregáveis e não recarregáveis e não recarregáveis novas e usadas.
6. Os contactos das pilhas não devem ser curto-circuitados.
7. As pilhas não devem ser guardadas juntamente com instrumentos metálicos (perigo de incêndio ou explosão).
8. Se o brinquedo não for utilizado por um período de tempo mais prolongado é necessário retirar as pilhas.
9. Não atirar as pilhas para dentro de fogo.
10. As pilhas gastas devem ser retiradas do brinquedo (por adultos).
11. As pilhas gastas não devem ser descartadas para o lixo doméstico mas devem ser depositadas nos respectivos pontos de recolha.

Desejamos-lhe muita diversão e criatividade na brincadeira!

FR ATTENTION ! NE CONVIENT PAS AUX ENFANTS DE MOINS DE TROIS ANS. Contient des éléments de petite taille et/ou arrachables pouvant par exemple être avalés. Danger d'étouffement. Adresse et informations à conserver.

Utilisation du jouet
1. Avant utilisation, prière de lire attentivement les indications.
2. Ce produit de l'entreprise Klein est un jouet et ne doit être utilisé qu'à ce titre.
3. Important: bien revisser le réceptacle à piles avant l'utilisation du jouet.
4. Enlever les piles à chaque nettoyage du jouet. Le nettoyer à l'aide d'un chiffon humide, sans produit vaisselle. L'intérieur du réceptacle à piles ne doit être nettoyé qu'à l'aide d'un chiffon sec. Après avoir procédé au nettoyage et avant de replacer les piles, vérifier que le jouet ainsi que le réceptacle à piles sont bien secs. Pour nettoyer le jouet, n'utiliser que très peu d'eau et ne jamais le placer sous l'eau courante!
5. Les fonctions du jouet sont les suivantes :
   – En maintenant appuyé le bouton situé sur la poignée du sèche-cheveux, on obtient un léger souffle d'air accompagné d'un bruitage réaliste.
6. **Attention! Remarque importante :** les ficelles/fils de fer/polystyrènes expansés/découpes en carton/protections en plastique etc. (cordons, agrafes, étiquettes, attaches) qui maintiennent le jouet dans son emballage pour en assurer un bon transport ne font pas partie du jouet. Il faut les retirer avant de remettre le jouet à l'enfant.

Les appareils et/ou jouets électriques ou électroniques, qui ne sont plus utilisés, ne doivent pas être jetés dans les ordures ménagères.

Informations à l'attention des parents :
1. Insérer et sortir les piles
1.1 Pour le fonctionnement de ce jouet, utiliser uniquement les piles indiquées suivantes: 1 x Mignon R6 (AA-size) à 1,5 V.
1.2 Nous conseillons de ne pas utiliser d'accumulateurs, mais des piles non rechargeables.
1.3 Le réceptacle à piles se trouve à l'arrière de la poignée du sèche-cheveux, sous le couvercle vissé pour des raisons de sécurité.
1.4 Lors de la mise en place des piles, respecter la concordance des pôles selon les indications fournies dans le boîtier à piles.
2. Faire un contrôle régulier du jouet et des éléments électriques (piles, adaptateur, chargeur, etc.) en prévention de détériorations possibles (par ex. : dommages au niveau des bornes de contact ou du boîtier, écoulement des piles etc.). Si de tels dommages sont constatés, l'utilisation du jouet doit être interrompue jusqu'à leur réparation.
3. Ne pas recharger les piles non rechargeables.
4. Avant de charger les piles rechargeables, il est nécessaire de les sortir du jouet. Elles doivent être rechargées uniquement sous la surveillance d'un adulte.
5. Ne pas mélanger différents types de piles, ou d'accumulateurs, ni des piles ou accumulateurs neufs avec des piles ou accumulateurs usagés.
6. Ne pas provoquer de court-circuit sur les bornes placées au niveau du couvercle de fermeture.
7. Ne pas stocker les piles avec des instruments métalliques (risque d'incendie ou d'explosion).
8. Si le jouet n'est pas utilisé pendant une certaine durée, il est nécessaire d'en ôter les piles.
9. Ne pas jeter les piles dans le feu.
10. Oter les piles usées du jouet (par des adultes).
11. Ne pas jeter les piles usagées dans les ordures ménagères, mais les déposer dans les conteneurs spécialement prévus à cet effet.

Nous vous souhaitons de bien vous amuser !

RU ПРЕДУПРЕЖДЕНИЕ! НЕ ПРЕДНАЗНАЧЕНО ДЛЯ ДЕТЕЙ ВОЗРАСТОМ ДО 36 МЕСЯЦЕВ. Содержит мелкие или отделяемые детали, которые, например, могут быть проглочены. Опасность удушения. Сохранить адрес и указания.

Важные указания по пользованию игрушкой
1. Перед использованием обязательно внимательно прочитайте указания.
2. Это изделие фирмы „Klein" - игрушка, и его можно использовать только как игрушку.
3. Важно: Пользоваться игрушкой разрешается только с закреплённой винтом крышкой батареек.
4. Перед каждой чисткой сначала выньте батарейки. Протирайте игрушку влажной салфеткой без чистящих средств. Внутри отсека для батареек можно протирать только сухой тряпкой для уборки пыли. После чистки и установки батареек проверьте, чтобы игрушка и отсек для батареек были сухими. Ни в коем случае не мойте игрушку и не держите под проточной водой!
5. Функции инструмента следующие:
   – При длительном нажатии кнопки на ручке фена включается слабый поток воздуха и раздаётся тихое жужжание.
6. **Внимание! Важное указание:** Верёвки/проволока/части пенополистирола/плёнка/обрезки картона и др. (ленты, скобки, бирки, петли), которыми инструмент крепится в упаковке для транспортировки, не являются игрушками. Их нужно удалить, перед тем как отдать инструмент ребёнку.

Электрические и электронные приборы не относятся к бытовому мусору.

Указание для родителей:
1. Установка и изъятие батареек
1.1 Пользоваться игрушкой разрешается только с указанными батарейками. Для работы инструмента требуются следующие батарейки: 1 шт. Mignon R6 (размер AA) по 1,5 В
1.2 Мы рекомендуем не применять аккумуляторные батарейки. Устанавливайте нормальные незаряжаемые батарейки.
1.3 Отсек для батареек находится с задней стороны ручки фена, в целях безопасности он закрыт закреплённой винтами крышкой.
1.4 При установке батареек обязательно соблюдайте полярность, указанную в отсеке для батареек.
2. Регулярно проверяйте наличие повреждений игрушки и элементов питания (батарейки, переходники, зарядные устройства, повреждения контактов, корпуса, вытекшие батарейки и др.). Если обнаружены повреждения, то нельзя пользоваться игрушкой или элементами питания, пока повреждения не будут устранены.
3. Нельзя заряжать незаряжаемые батарейки.
4. Перед зарядкой вынимайте заряжаемые батарейки из игрушки. Заряжаемые батарейки можно заряжать только под присмотром взрослых.
5. Нельзя вместе устанавливать батарейки различных типов, а также новые и уже использованные батарейки. Также нельзя вместе устанавливать заряжаемые и незаряжаемые или старые и новые заряжаемые и незаряжаемые батарейки.
6. Контакты батареек не должны замыкаться накоротко.
7. Батарейки нельзя хранить вместе с металлическими инструментами (опасность пожара и взрыва).
8. Если не пользуетесь игрушкой долгое время, то выньте из неё батарейки.
9. Не бросайте батарейки в огонь.
10. Вынимайте разряженные батарейки из игрушки (это разрешается делать только взрослым).
11. Не выбрасывайте разряженные батарейки в домашний мусор, а сдавайте их в специально оборудованные для этого места сбора.

Мы желаем много удовольствия в игре!

PL OSTRZEŻENIE! NIE NADAJE SIĘ DLA DZIECI W WIEKU PONIŻEJ 3 LAT. Zawiera małe lub pozwalające się oderwać elementy, które mogłyby zostać np. połknięte. Niebezpieczeństwo uduszenia. Zachować adres i informacje do wykorzystania w przyszłości.

Ważne wskazówki dotyczące uruchomienia zabawki
1. Przed uruchomieniem należy dokładnie przeczytać wskazówki.
2. Niniejszy produkt firmy Klein jest zabawką i może być używany wyłącznie do zabawy.
3. Ważne: urządzenia można używać wyłącznie z przykręconym wieczkiem pojemnika na baterie.
4. Przed każdym czyszczeniem należy uprzednio wyjąć baterie z pojemnika na baterie. Urządzenie należy czyścić przy pomocy wilgotnej ściereczki bez środków czyszczących. Wnętrze pojemnika na baterie można suszyć wyłącznie za pomocą ścierki do kurzu. Po zakończeniu czyszczenia i włożeniu baterii należy sprawdzić, czy zabawka i pojemnik na baterie są suche. W żadnym wypadku nie należy używać do czyszczenia dużej ilości wody lub trzymać urządzenia pod bieżącą wodą!
5. Urządzenie ma następujące funkcje:
   – Po naciśnięciu i przytrzymaniu przycisku na uchwycie suszarki do włosów uruchamiany jest delikatny strumień powietrza i słychać ciche szumienie.
6. **Ostrzeżenie! Ważna wskazówka:** Sznury/druty/części styropianowe/foliowe/kartonowe itp. (taśmy, klamry, zaczepy, pętle) wykorzystane do opakowania zabezpieczającego zabawkę podczas transportu nie stanowią części zabawki i należy je usunąć przed przekazaniem zabawki dziecku.

Zużytych urządzeń elektrycznych i elektronicznych nie należy wyrzucać z odpadami domowymi.

Wskazówka dla rodziców:
1. Wkładanie i wyjmowanie baterii
1.1 Zabawka może być zasilana wyłącznie za pomocą danego typu baterii. Do zasilania zabawki potrzebne są następujące baterie: 1 x Mignon R6 (AA) po 1,5 V każda.
1.2 Nie zalecamy akumulatorów, a zwykłe baterie bez funkcji ponownego ładowania.
1.3 Komora na baterie znajduje się na tylnej ścianie uchwytu suszarki pod przykręconą ze względów bezpieczeństwa pokrywą.
1.4 Przy wkładaniu baterii należy koniecznie zwrócić uwagę na prawidłową polaryzację podaną w pojemniku na baterie.
2. Zabawkę, podobnie jak każdy element ładujący (baterie, adapter, ładowarki baterii itp.) należy regularnie sprawdzać pod kątem uszkodzeń (np. uszkodzenia na stykach, na obudowie, wylane baterie itd.). W przypadku stwierdzenia tego rodzaju uszkodzeń nie wolno używać zabawki lub ładowarki do momentu usunięcia uszkodzenia.
3. Nie wolno ładować baterii nie przystosowanych do ponownego ładowania.
4. W celu ładowania baterii przystosowanych do wielokrotnego ładowania należy je uprzednio wyjąć z urządzenia. Baterie można ładować wyłącznie pod nadzorem osób dorosłych.
5. Nie wolno mieszać różnych typów baterii lub nowych i używanych baterii. Nie wolno również mieszać akumulatorów i zwykłych baterii oraz starych i nowych akumulatorów i zwykłych baterii.
6. Nie wolno zwierać styków baterii.
7. Nie przechowywać baterii z narzędziami metalowymi (ryzyko pożaru lub eksplozji).
8. Jeśli zabawka nie będzie używana przez dłuższy czas, należy wyjąć baterie z pojemnika na baterie.
9. Nie wrzucać baterii do ognia.
10. Rozładowane baterie należy wyjąć z zabawki (osoba dorosła).
11. Rozładowanych baterii nie wolno wyrzucać z odpadami domowymi. Należy je oddawać w specjalnych punktach zbiórki baterii.

Życzymy dobrej zabawy!

Manufactured for / Hergestellt für / Fabriqué pour Theo Klein (H.K.) Ltd., 160 Gloucester Road, 15/F, Hong Kong | www.klein-toys.com

06AF/sgm

CS UPOZORNĚNÍ! NEVHODNÉ PRO DĚTI DO TŘÍ LET. Obsahuje malé díly a/nebo oddělitelné části, které mohou děti spolknout. Nebezpečí udušení. Adresu a informace uschovejte.

Důležité pokyny týkající se uvedení hračky do provozu
1. Před uvedením do provozu si v každém případě přečtěte tyto pokyny.
2. Tento výrobek od společnosti „Klein“ je hračka a pouze jako hračka se také používá.
3. Důležité: přístroj smí být používán pouze v případě, je-li víčko přihrádky na baterie přišroubováno.
4. Před každým čištěním musí být nejdříve vyjmuty baterie z přihrádky. Přístroj se čistí pouze vlhkým hadříkem, bez použití čisticích prostředků. Vnitřek přihrádky na baterie lze čistit jen suchou prachovkou. Po vyčištění a před opětovným vložením baterií je nutno zkontrolovat, zda jsou hračka a přihrádka na baterie suché. K čištění nesmí být v žádném případě použito větší množství vody, hračku nelze čistit pod proudem tekoucí vody!
5. Funkce zařízení jsou následující:
– Po přidržení tlačítka na držadle vysoušeče vlasů se spustí lehký proud vzduchu a ozve se tiché bzučení.
6. **Upozornění! Důležité upozornění:** Provazy/dráty/polystyren/fólie/kousky lepenky atd. (pásky, svorky, visačky, poutka), pomocí kterých je hračka zajištěna v balení pro přepravu, nejsou součástí hračky a při předání hračky dítěti se musí odstranit.

Elektrické a elektronické přístroje nepatří do domovního odpadu.

Upozornění pro rodiče:
1. Vložení a vyjmutí baterií
1.1 Do této hračky je možné vkládat pouze přiložené baterie. Na provoz výrobku jsou třeba tyto baterie: 1 x Mignon R6 (AA) po 1,5 V.
1.2 Doporučujeme používat normální baterie, nedoporučuje se používat akumulátory nebo znovunabíjecí baterie.
1.3 Přihrádka na baterie se nachází na zadní straně držadla vysoušeče vlasů pod víčkem, které je z bezpečnostních důvodů přišroubované.
1.4 Při vkládání je bezpodmínečně nutno dbát na správnou polaritu, tato je uvedena na víčku přihrádky na baterie.
2. Hračku a jakoukoliv nabíjecí jednotku (baterie, adaptér, přístroj na nabíjení baterií) je nutno pravidelně kontrolovat, zda nedošlo k poškození (např. poškození kontaktů, krytu, vybití baterií atd.). Pokud je zjištěno poškození tohoto druhu, není možno hračku ani nabíjecí jednotku používat, dokud není závada odstraněna.
3. Baterie, které nejsou určeny k opětovnému nabíjení, nesmí být znovu nabíjeny.
4. Před opětovným nabitím znovunabíjecích baterií musí být tyto z přístroje nejdříve vyjmuty. Znovunabíjecí baterie smějí být nabíjeny pouze pod dohledem dospělých.
5. Nelze současně používat různé typy baterií, nebo nové a již použité baterie. Rovněž nesmějí být současně používány baterie, které lze opětovně nabít a ty, které nejsou znovunabíjecí, ani staré a nové znovunabíjecí baterie společně.
6. Kontakty baterií nesmějí být zkratovány.
7. Baterie nesmějí být skladovány společně s kovovými nástroji (nebezpečí požáru nebo exploze).
8. Pokud nebude hračka delší dobu používána, baterie z ní prosím vyjměte.
9. Baterie neházet do ohně.
10. Vybité baterie musí být z hračky vyjmuty (dospělou osobou).
11. Vybité baterie nelze likvidovat společně s domovním odpadem, musí být odevzdány na příslušná sběrná místa.

Přejeme hodně zábavy a creativity při hraní!

SV VARNING! INTE LÄMPLIG FÖR BARN UNDER TRE ÅR. Innehåller smådelar och/eller delar som kan lossna, och som till exempel skulle kunna sväljas. Risk för kvävning. Spara adress och information.

Viktiga anvisningar för idrifttagandet av leksaken
1. Du måste läsa anvisningarna innan du använder den.
2. Den här produkten från firma Klein är en leksak och ska endast användas som leksak.
3. Viktigt: Leksaken får bara användas med påskruvat batterilock.
4. Före rengöring måste batterierna tas ur. Rengöring sker med en fuktig trasa utan rengöringsmedel. Inuti batterifacket får man bara torka med en torr dammtrasa. Kontrollera att leksaken och batterifacket är torra innan den åter används. Använd under inga omständigheter vatten för rengöring och håll den inte under rinnande vatten!
5. Apparaten har följande funktioner
– När man håller knappen på hårtorkens handtag nertryckt startar en lätt luftström och det surrar lite tyst.
6. **Varning! Viktig upplysning:** Snören/ståltrådar/frigolit/folie/papp mm (band, klamrar, märken, öglor) som fäster leksaken i förpackningen som transportsäkring är ingen del av leksaken och måste tas bort innan leksaken ges till barnet.

Elektriska och elektroniska apparater får inte slängas i hushållssoporna.

Till föräldrarna:
1. Iläggning och uttagning av batterierna
1.1 Leksaken får endast användas med de angivna batterierna. Följande batterier behövs till leksaken: 1 x 1,5 V AA.
1.2 Vi rekommenderar att man inte använder uppladdningsbara, utan vanliga engångsbatterier.
1.3 Batterifacket sitter på baksidan av handtaget på hårtorken, under ett lock som av säkerhetsskäl är fastskruvat.
1.4 Var noga med att sätta i batterierna rätt så som det visas i batterifacket.
2. Kontrollera regelbundet att leksaken och laddningsenhet (batterier, adapter, batteriladdare mm.) inte är skadade (t.ex. skador på kontakter, höljen, för gamla batterier osv.). Om någon sådan skada upptäcks, får leksaken inte användas förrän skadan åtgärdats.
3. Engångsbatterier får inte laddas upp igen.
4. Uppladdningsbara batterier måste tas ur batterifacket vid laddning. Laddning får endast genomföras under ledning av en vuxen person.
5. Olika batterityper eller nya och redan använda batterier får inte blandas. Likaså får inte engångs- och uppladdningsbara batterier, eller gamla och nya uppladdningsbara batterier blandas.
6. Batterikontakterna får inte kortslutas.
7. Förvara inte batterier tillsammans med metallinstrument (brand- eller explosionsrisk).
8. Ta ur batterierna om leksaken inte ska användas under en längre tid.
9. Kasta inte batterierna i elden.
10. Tomma batterier ska tas ur (av vuxen).
11. Tomma batterier får inte kastas i hushållssoporna, utan ska lämnas till sopsortering på avsett ställe.

Vi hoppas att du får mycket roligt med den här leksaken!

DA ADVARSEL! IKKE EGNET FOR BØRN UNDER TRE ÅR. Indeholder smådele og/eller afrivelige smådele, der f.eks. kan sluges. Kvælningsfare. Gem adressen og oplysningerne.

Vigtige anvisninger vedr. ibrugtagning af legetøjet
1. Læs henvisningerne grundigt inden ibrugtagning.
2. Dette produkt fra firma „Klein“ er et legetøj og må også kun bruges som et sådant.
3. Vigtigt: Maskinen må kun bruges, når batteridækslet er skruet på.
4. Batterierne skal tages ud af batterikassen før rengøring. Rengør maskinen med en fugtig klud uden rengøringsmiddel. Batterikassen må kun rengøres indvendigt med en tør støvklud. Kontrollér efter rengøring, og før batterierne lægges i igen, at legetøjet og batterikassen er tørre. Brug aldrig meget vand til rengøringen, og hold ikke maskinen ind under rindende vand!
5. Akku-skruemaskinen fungerer på følgende måde:
– Ved konstant tryk på knappen på hårtørrernes greb udsendes der en svag luftstrøm og der høres en svag summen.
6. **Advarsel! Vigtig henvisning:** De snore/tråde/styropordele/foliedele/papstykker osv. (bånd, hæfteklammer, vedhæng, sløjfer), som legetøjet er fastgjort med i emballagen som transportsikring, er ikke en del af legetøjet og skal fjernes, før legetøjet afleveres til barnet.

Brugte el- og elektronikapparater må ikke smides i husholdningsaffaldet.

Anvisning til forældrene:
1. Ilægning og udtagning af batterierne
1.1 Legetøjet må kun bruges med de anførte batterier. Der behøves følgende batterier til dette legetøj: 1 x Mignon R6 (str. AA) à 1,5 V.
1.2 Vi anbefaler, at I undgår at bruge genopladelige batterier, men derimod bruger almindelige ikke-genopladelige batterier.
1.3 Batteriboksen befinder sig bagsiden af hårtørrernes greb under det af sikkerhedsgrunde fastskruede dæksel.
1.4 Når du sætter batterierne i, skal du altid sørge for, at polerne vender korrekt som angivet i batterikassen.
2. Legetøjet samt alle ladeenheder (batterier, adaptere, batterioplader o.l.) skal kontrolleres regelmæssigt for eventuelle beskadigelser (f.eks. skader på kontaktfladerne, på huset, batterier med lækage osv.). Hvis du finder sådanne skader, må legetøjet eller enheden ikke anvendes, før skaden er udbedret.
3. Ikke-genopladelige batterier må ikke genoplades.
4. Genopladelige batterier skal tages ud af maskinen, før de genoplades. Genopladelige batterier må kun genoplades under opsyn af en voksen.
5. Forskellige batterityper eller nye og allerede brugte batterityper må ikke blandes. På samme måde må genopladelige og ikke-genopladelige samt gamle og nye genopladelige og ikke-genopladelige batterier ikke blandes.
6. Batteriernes kontaktflader må ikke kortsluttes.
7. Opbevar ikke batterierne sammen med metalinstrumenter (brand- og eksplosionsfare).
8. Hvis legetøjet ikke bruges i længere tid, skal du tage batterierne ud af legetøjet.
9. Smid ikke batterier ind i åben ild.
10. Tag afladede batterier ud af legetøjet (må kun gøres af voksne).
11. Smid ikke afladede batterier du sammen med husholdningsaffaldet, men aflever dem til særligt indrettede indsamlingssteder.

Vi ønsker god fornøjelse med legetøjet!

HU FIGYELMEZTETÉS! CSAK HÁROM ÉVNÉL IDŐSEBB GYERMEKEK SZÁMÁRA ALKALMAS. Lenyelhető és/vagy letéphető apró darabokat tartalmaz. Fulladásveszély! A címet és tudnivalókat meg kell őrizni.

Fontos útmutatások a játék üzembe helyezéséhez
1. Használatba vétel előtt okvetlenül olvassa el figyelmesen az útmutatásokat.
2. A „Klein“ gyártmányú termék játékszer, ezért csak ebbéli minőségében szabad használni.
3. Fontos! A készüléket csak akkor szabad használni, ha rá van csavarozva az elemtartó rekesz fedele.
4. Minden tisztítás előtt előbb ki kell venni az elemeket az elemtartó rekeszből. A készüléket tisztítószer használata nélkül, nedves kendővel szabad tisztítani. Az elemtartó rekesz belsejét csak száraz portörlő kendővel szabad megtisztítani. A tisztítás után és az elemek visszahelyezése előtt felül kell vizsgálni, hogy a játék és az elemtartó rekesz száraz-e. A tisztítást semmi esetre sem szabad bőséges vízzel végezni vagy a készüléket folyó víz alá tartani!
5. A készüléknek az alábbi funkciói vannak:
– A fogantyún lévő gomb hosszantartó lenyomásakor a hajszárító elkezd halkan zümmögni, és finoman levegőt fújni.
6. **Figyelmeztetés! Fontos útmutatás:** a zsinórok, huzalok, stiropor darabok, fóliadarabok, leszabott kartonlapok stb. (szalagok, kapcsok, akasztók, hurkok), amelyek a játékot rögzítik a szállítás idejére, nem játékszerek és mielőtt odaadná a játékot a gyereknek, el kell őket távolítani.

Az elektromos és elektronikus készülékeket nem szabad a háztartási szeméttel együtt kidobni.

Útmutatás a szülőknek:
1. Az elemek betevése és kivétele
1.1 A játékszert csak a megadott elemekkel szabad működtetni. A játékszer a következő elemekkel működik: 1 x 1,5 V-os Mignon R6 (AA méretű).
1.2 Akkumulátor helyett normál, nem tölthető elemek használatát ajánljuk.
1.3 Az elemtartó a hajszárító fogantyújának hátulján, a biztonsági okokból csavarral rögzített fedél alatt található.
1.4 Az elemek berakásakor okvetlenül ügyeljen rá, hogy a sarkuk helyzete megfeleljen az elemtartó rekeszben mutatottaknak.
2. A játékot, valamint a töltőegységeket (elemeket, adaptert, elemtöltő készülékeket és hasonlókat) rendszeresen meg kell vizsgálni, nem rongálódtak-e meg esetleg (pl. vannak-e károk az érintkezőkön, a házon, nem folyt-e ki az elem stb.) Amennyiben ilyen károk állapíthatók meg, nem szabad tovább használni a játékot vagy a töltőegységet, amíg meg nem szüntetik a kárt.
3. Nem tölthető elemeket nem szabad tölteni.
4. A tölthető elemeket ki kell venni a készülékből a töltéshez. Tölthető elemeket csak felnőtt felügyelete mellett szabad tölteni.
5. Különböző típusú vagy új és már használt elemtípusokat vegyesen nem szabad használni. Épp így nem szabad vegyesen használni tölthető és nem tölthető, vagy régi és új tölthető és nem tölthető elemeket.
6. Az elemek érintkezőit nem szabad rövidre zárni.
7. Elemeket ne tároljon fém eszközökkel (tűz- és robbanásveszély).
8. Ha a játékot hosszabb ideig nem fogják használni, vegye ki az elemeket a játékból.
9. Az elemeket ne dobja tűzbe.
10. A kimerült elemeket vegye ki a játékból (felnőtt végezheti).
11. A kimerült elemek nem valók a szemetesbe, hanem erre szakosodott gyűjtőhelyeken kell ártalmatlanítani.

Jó szórakozást kívánunk a játszáshoz!

FI VAROITUS! EI SOVELLU ALLE KOLMIVUOTIAILLE. Sisältää pienosia ja/tai irtilähteviä pienosia, jotka on mahdollista esim. niellä. Tukehtumisvaara! Osoite ja tiedot on säilytettävä.

Tärkeitä ohjeita leikkikalun käyttöön ottamiseksi
1. Lue ohjeet tarkasti ennen käyttöönottoa.
2. Tämä yrityksen „Klein“ tuote on leikkikalu ja sitä on käytettävä ainoastaan siihen tarkoitukseen.
3. Tärkeää: laitetta saa käyttää vain paristolokeron kansi kiinni ruuvattuna.
4. Ennen puhdistusta on poistettava ensin paristot paristolokerosta. Puhdista laite vain kostealla liinalla ilman puhdistusainetta. Paristolokeron sisäpuolen saa puhdistaa vain kuivalla liinalla. Puhdistuksen jälkeen ja ennen paristojen asettamista uudelleen lokeroon on tarkastettava, että leikkikalu ja paristolokero ovat puhtaat. Missään tapauksessa ei saa käyttää runsaasti vettä puhdistukseen tai pitää laitetta juoksevan veden alla!
5. Laite toimii seuraavasti:
– Painamalla jatkuvasti hiustenkuivaajan kahvassa sijaitsevaa nuppia käynnistyy kevyt ilmavirtaus ja kuullaan hiljainen hyrinä.
6. **Varoitus! Tärkeä ohje:** Narut/langat/styroksiosat/kalvonosat/pahvileikkeet tms. (nauhat, pinteet, ripustimet, silmukat), joiden avulla lelu on kiinnitetty turvallisuussyistä kuljetuksen ajaksi pakkaukseen, eivät ole lelun osia ja ne on poistettava ennen lelun antamista lapselle.

Käytettyjä sähkö- tai elektroniikkalaitteita ei saa hävittää talousjätteiden kanssa.

Vanhemmille tarkoitettu ohje:
1. Paristojen asettaminen paikoilleen ja niiden poisto
1.1 Käytä leikkikalua ainoastaan ilmoitetun tyyppisillä paristoilla. Leikkikalun käyttöön tarvitaan seuraavat paristot: 1 x 1,5 Mignon R6 (koko AA).
1.2 Emme suosittele käyttämään akkuja, vaan tavallisia paristoja, joita ei voi ladata uudelleen.
1.3 Paristokotelo sijaitsee hiustenkuivaajan kahvan takasivulla turvallisuussyistä kiinniruuvatun kannen alla.
1.4 Paristot asetetaan paristolokeroon siten, että napaisuus vastaa paristolokeron napaisuuden merkintöjä.
2. On tarkastettava, että leikkikalu sekä jokainen latausyksikkö (paristot, sovitin, akkulatauslaitteet tms.) eivät ole vaurioituneet (esim. koskettimien ja kotelon vauriot, vuotaneet paristot jne.). Jos sellaisia vaurioita todetaan, leikkikalua tai latausyksikköä ei saa enää käyttää, kunnes vaurio on korjattu.
3. Ei saa ladata paristoja, jotka eivät ole uudelleen ladattavia.
4. Uudelleen ladattavat paristot on poistettava kotelosta ennen uudelleenlataamista. Uudelleen ladattavien paristojen uudelleenlataus on sallittua vain aikuisten valvonnassa.
5. Poikkeavien tai uusien ja jo käytettyjen paristojen sekakäyttö on kielletty. Samoin on kielletty uudelleen ladattavien ja ei-ladattavien tai käytettyjen ja uusien uudelleen ladattavien ja ei-ladattavien paristojen sekakäyttö.
6. Paristojen koskettimien oikosulku on kielletty.
7. Paristoja ei saa varastoida yhdessä metallisten esineiden kanssa (tulipalo- tai räjähdysvaara).
8. Jos leikkikalua ei käytetä pitempään aikaan, paristot on poistettava leikkikalusta.
9. Älä heitä paristoja tuleen.
10. Tyhjät paristot on poistettava leikkikalusta.
11. Älä hävitä tyhjiä paristoja talousjätteiden kanssa, vaan toimita ne tätä varten tarkoitettuihin keräyspisteisiin.

Iloisia leikkihetkiä!

NO ADVARSEL! IKKE EGNET FOR BARN UNDER 3 ÅR. Inneholder smådeler og/eller avrivbare smådeler som f.eks. kan svelges. Kvelningsfare. Oppbevar adressen og informasjonen.

Viktige merknader til bruken av leketøyet
1. Les anvisningene nøye gjennom før bruk.
2. Dette produktet fra firmaet Klein er et leketøy og skal derfor kun brukes til dette formål.
3. Viktig: Apparatet må bare brukes med påskrudd batterideksel.
4. Før hver rengjøring må først batteriene tas ut av batterihuset. Rengjør apparatet ved hjelp av en fuktig klut uten rengjøringsmiddel. Innsiden av batterihuset må bare rengjøres med en tørr støvklut. Etter rengjøringen og før batteriene blir lagt inn igjen, må du se etter at leketøyet og batterihuset er tørre. Bruk aldri mye vann til rengjøringen, og hold ikke apparatet i rennende vann!
5. Funksjonene til apparatet er som følger:
– Ved å holde knappen på håndtaket til hårtørkeren trykket inn starter en lett luftstrøm, og det høres en lav summing.
6. **Obs! Viktig opplysning:** Snorene, trådene, polystyrendelene, foliedelene, papptilsnittene osv. (bånd, klammer, merkelapper, sløyfer) som leketøyet er festet i forpakningen med til transportsikring, er ingen del av leketøyet og må fjernes før barnet får leketøyet.

Gamle elektro- og elektronikkapparater skal ikke kastes i husholdningsavfallet.

Opplysninger til foreldrene:
1. Innsetting og uttaking av batteriene
1.1 Leketøyet skal kun brukes med de angitte batteriene. Til drift av leketøyet er følgende batterier nødvendige: 1 x 1,5 V Mignon R6 (AA).
1.2 Vi anbefaler ikke bruk av ladebatterier, bare vanlige, ikke gjenoppladbare batterier.
1.3 Batterihuset befinner seg på baksiden av håndtaket til hårtørkeren, under dekselet, som av sikkerhetsmessige grunner er fastskrudd.
1.4 Når du setter i batterier må du passe på å legge dem med polene i riktig retning, slik det blir vist i batterihuset.
2. Kontrollér regelmessig leketøyet og alle ladeenheter (batterier, adapteren, batterilader o.l.) for eventuelle skader (f.eks. skader på kontakter, hus, utgåtte batterier osv.). Skulle du komme over slike skader, må ikke leketøyet eller ladeenheten brukes igjen før skaden er rettet opp i igjen.
3. Ikke gjenoppladbare batterier må ikke lades opp igjen.
4. Gjenoppladbare batterier må tas ut av apparatet før de kan lades opp igjen. Gjenoppladbare batterier må bare lades opp igjen under oppsyn av voksne.
5. Ulike batterityper eller nye og brukte batterityper må ikke blandes. Du må heller ikke blande gjenoppladbare og ikke gjenoppladbare eller gamle og nye gjenoppladbare og ikke gjenoppladbare batterier.
6. Batterikontaktene må ikke kortsluttes.
7. Batteriene må ikke lagres sammen med metallinstrumenter (brann- og eksplosjonsfare).
8. Dersom leketøyet ikke blir brukt på lang tid, må du ta batteriene ut av leketøyet.
9. Ikke kast batteriene i ild.
10. Tomme batterier skal tas ut av leketøyet (av voksne).
11. Tomme batterier skal ikke kastes I husholdningsavfallet, men på dertil opprettede innsamlingssteder.

Vi håper du får mye moro med lektøyet!

SL OPOZORILO! NI PRIMERNO ZA OTROKE MLAJŠE OD TREH LET. Vsebuje manjše in/ali lomljive dele, ki predstavljajo nevarnost zaužitja. Nevarnost zadušitve. Shranite naslov in informacije.

Pomembni nasveti pred prvo uporaboigrače
1. Prosimo, pred prvo uporabo natančno preučite navodila.
2. Ta izdelek, proizveden v podjetju Klein je igrača in se sme uporabljati samo kot igračo.
3. Pozor! Pomembno: Naprava se sme uporabljati samo s privitim pokrovčkom za baterije.
4. Pred vsakim čiščenjem je potrebno najprej odstraniti baterije iz predalčka za baterije. Napravo čistite z navlaženo krpo, brez dodatkov čistil. Notranjost predalčka za baterije smete očistite samo s suho krpo. Po čiščenju in pred vstavljanjem baterij preverite, če je predalček za baterije suh. V nobenem primeru ne uporabljajte vode za čiščenje in ne potapljajte naprave v vodo!
5. Funkcije naprave so sledeče
– S pritiskom in zadržanjem gumba na ročaju se vklopi rahel pretok zraka in oglasi se zvok tihega šumenja.
6. **Opozorilo! Pomemben napotek:** Vezi/žice/deli stiropora/folija/kartonski deli itd. (trakovi, sponke, obešala, cevke) s katerimi je igrača pritrjena zaradi varovanja pri transportu, niso mišljene kot igrača in jih je potrebno odstraniti, preden boste igračo predali otroku.

Električne in elektronske naprave ne sodijo v gospodinjske odpadke.

Napotki za starše:
1. Nameščanje in odstranjevanje baterij
1.1 Igrača se sme uporabljati samo z navedenimi baterijami. Za uporabo igrače so potrebne sledeče baterije: 1 x Mignon R6, po 1,5V (velikost – AA).
1.2 Priporočamo, da ne uporabljate akumulatorjev, ampak baterije za enkratno uporabo.
1.3 Predalček za baterije se iz varnostnih razlogov nahaja na zadnji strani ročaja sušilnika za lase, pod privitim pokrovom.
1.4 Pri nameščanju baterij bodite pozorni na pravilni pol baterij, ki jih vstavljate v predalček za baterije.
2. Igračo, kakor tudi polnilno enoto (baterije, adapter, polnilec za baterije itd.) je potrebno redno pregledovati glede morebitnih poškodb (npr. poškodbe kontaktov, ohišja, izteklih baterij itd.). V primeru, da ugotovite takšne napake, potem naprave ali polnilne enote ne smete več uporabljati, dokler napak ne odstranite.
3. Baterij za enkratno uporabo ni dovoljeno ponovno polniti.
4. Baterije, ki so namenjene za ponovno polnjenje je potrebno po izpraznitvi najprej odstraniti in naprave. Baterije za ponovno polnjenje smete polniti samo pod nadzorom odrasle osebe.
5. Ni dovoljeno medsebojno mešanje različnih vrst baterij ali novih in že rabljenih. Prav tako ne smete mešati baterije za enkratno uporabo z baterijami za ponovno polnjenje.
6. Kontakta baterije ne smeta priti v stik.
7. Baterije ne shranjujte skupaj s kovinskimi predmeti (nevarnost požara ali eksplozije)
8. Če igrače dalj časa ne boste uporabljali, potem odstranite baterije iz igrače.
9. Baterij ne odstranjujte in ne mečite v ogenj.
10. Izpraznjene baterije odstranite iz igrače (izvede naj odrasla oseba)
11. Izpraznjene baterije ne sodijo v gospodinjske odpadke, ampak odstranite na ustrezno zakonsko določeno zbirno mesto.

Želimo vam veliko zabave pri igranju!

EL ΠΡΟΕΙΔΟΠΟΙΗΣΗ! ΔΕΝ ΕΙΝΑΙ ΚΑΤΑΛΛΗΛΟ ΓΙΑ ΠΑΙΔΙΑ ΚΑΤΩ ΤΩΝ ΤΡΙΩΝ ΕΤΩΝ. Περιλαμβάνονται μικρά κομμάτια τα οποία π.χ. μπορεί να καταπιούν τα παιδιά. Κίνδυνος πνιγμού. Φυλάξτε τη διεύθυνση και τις πληροφορίες.

Σημαντικές υποδείξεις για την έναρξη λειτουργίας του παιχνιδιού
1. Πριν τη θέση σε λειτουργία διαβάστε προσεκτικά τις οδηγίες
2. Το προϊόν αυτό της εταιρίας «Klein» αποτελεί παιχνίδι και μόνο ως τέτοιο πρέπει να χρησιμοποιείται.
3. Σημαντικό: η χρήση τηςσυσκευής επιτρέπεται μόνο με βιδωμένο το κάλυμμα μπαταριών.
4. Πριν από κάθε καθαρισμό θα πρέπει πρώτα να έχουν αφαιρεθεί οι μπαταρίες από τη θήκη μπαταριών. Καθαρίζετε τη συσκευή με τη βοήθεια ενός υγρού πανιού χωρίς καθαριστικό μέσο. Το εσωτερικό της θήκης μπαταριών επιτρέπεται να καθαρίζεται μόνο με πανί καθαρισμού. Μετά τον καθαρισμό και πριν την τοποθέτηση των μπαταριών, θα πρέπει να ελέγξετε ότι το παιχνίδι και η θήκη μπαταριών είναι στεγνά. Σε καμία περίπτωση μην χρησιμοποιείτε πολύ νερό για τον καθαρισμό και μην κρατάτε τη συσκευή κάτω από τρέχον νερό.
5. Οι λειτουργίες της συσκευής είναι οι εξής:
– Κρατώντας πατημένο το κουμπί στη λαβή του σεσουάρ προκαλείται ένα ελαφρύ ρεύμα αέρα και ακούγεται ένας σιγανός ήχος.
6. **Προειδοποίηση! Σημαντική υπόδειξη:** Οι σπάγγοι/τα σύρματα/κομμάτια από φελιζόλ/κομμάτια από ζελατίνα/κομμάτια από χαρτόνι κ.λπ. (ταινίες, συνδετήρες, ετικέτες, άγκιστρα), με τα οποία είναι στερεωμένο το παιχνίδι στη συσκευασία δεν αποτελούν μέρη του παιχνιδιού και πριν την παράδοση του παιχνιδιού στο παιδί πρέπει να απομακρυνθούν.

Οι ηλεκτρικές και ηλεκτρονικές συσκευές δεν πρέπει να απορρίπτονται στα οικιακά απορρίμματα.

Υποδείξεις προς τους γονείς:
1. Τοποθέτηση και αφαίρεση των μπαταριών
1.1 Το παιχνίδι πρέπει να λειτουργεί μόνο με τις μπαταρίες που συνιστώνται. Για τη λειτουργία του παιχνιδιού απαιτούνται οι εξής μπαταρίες: 1 x 1,5 V Mignon R6 (μέγεθος AA).
1.2 Συνιστούμε τη χρήση κανονικών, μη επαναφορτιζόμενων μπαταριών.
1.3 Το κουτί μπαταρίας βρίσκεται στην πίσω πλευρά της λαβής του σεσουάρ, κάτω από το καπάκι που είναι βιδωμένο για λόγους ασφαλείας.
1.4 Κατά την τοποθέτηση των μπαταριών θα πρέπει να προσέχετε τη σωστή κατεύθυνση των πόλων, σύμφωνα με τα στοιχεία που αναγράφονται στη θήκη μπαταριών.
2. Το παιχνίδι καθώς και ο φορτιστής (μπαταρίες, μετασχηματιστής, συσκευές φόρτισης μπαταριών κ.λπ.) θα πρέπει να ελέγχονται τακτικά για τυχόν βλάβες (π.χ. βλάβες στις επαφές, στο περίβλημα, μπαταρίες με διαρροή υγρών κ.ο.κ.). Εάν διαπιστωθούν τέτοιες βλάβες, δεν επιτρέπεται να συνεχιστεί η χρήση του παιχνιδιού ή του φορτιστή, μέχρις ότου αποκατασταθεί η βλάβη.
3. Δεν επιτρέπεται η φόρτιση μη επαναφορτιζόμενων μπαταριών.
4. Βγάζετε τις επαναφορτιζόμενες μπαταρίες από τη συσκευή για να τις φορτίσετε. Οι επαναφορτιζόμενες μπαταρίες επιτρέπεται να επαναφορτίζονται μόνο υπό επίβλεψη ενηλίκου.
5. Δεν επιτρέπεται να αναμειγνύετε διαφορετικούς τύπους μπαταριών ή νέες με χρησιμοποιημένες μπαταρίες. Επίσης, δεν επιτρέπεται να αναμειγνύετε επαναφορτιζόμενες και μη επαναφορτιζόμενες ή παλιές και νέες επαναφορτιζόμενες ή μη επαναφορτιζόμενες μπαταρίες.
6. Δεν επιτρέπεται η βραχυκύκλωση των επαφών των μπαταριών.
7. Μην αποθηκεύετε τις μπαταρίες μαζί με μεταλλικά αντικείμενα (κίνδυνος φωτιάς ή πυρκαγιάς).
8. Εάν δεν σκοπεύετε να χρησιμοποιήσετε το παιχνίδι για μεγάλο χρονικό διάστημα, παρακαλούμε αφαιρέστε τις μπαταρίες.
9. Μην απορρίπτετε τις μπαταρίες σε φωτιά.
10. Οι άδειες μπαταρίες πρέπει να αφαιρούνται από το παιχνίδι (από ενήλικα).
11. Μην απορρίπτετε τις μπαταρίες μαζί με τα οικιακά απορρίμματα, αλλά σε ειδικά σημεία συλλογής (για την Ελλάδα βλ. www.afis.gr).

Καλή διασκέδαση με το παιχνίδι σας!

JA 警告！生後36ヶ月以下の幼児には与えないでください。小さな部品、または外れる可能性のある小さな部品を含み、これをお子様が飲み込んでしまう恐れがあります。 窒息する危険があります。 連絡先および説明書を保管してください。

本玩具のご使用にあたってのご注意
1. 使用開始の前に、必ず取扱説明書をお読みください。
2. 「クライン」社の本製品は玩具であり、玩具としてのみお使いください。
3. 重要：本玩具は電池収納部カバーがネジで固定されている状態でのみご使用ください。
4. 本玩具を掃除する際には必ず電池収納部から電池を取り出してから行なってください。本玩具は湿った布で拭いてください。この際、洗剤のご使用はお避けください。電池収納部の内部の掃除には乾いた埃取り布のみをご使用ください。掃除の後で電池を再び挿入する前には、必ず玩具および電池収納部が乾燥しているかを確認してください。
5. 本機の機能は以下のとおりです。
– ヘアードライヤーのハンドルにあるボタンを押したままにすると、微風が出始め、ブーンという静かな音がします。
6. **注意！重要な情報：**本玩具を破損防止のため梱包内に固定する目的で使用しているコードやワイヤ、発泡スチロール、フィルム、段ボール型など（テープ、クリップ、タグ、リング）は、本玩具の部品ではなく、お子様に本玩具を渡す前に必ず除去してください。

古くなった電動機器および電子機器 を家庭用ゴミとして捨てないでくだ さい。

父兄の皆様へ
1. 電池の挿入および取り出しについて
1.1 本玩具には指定されている種類以外のバッテリーはお使いならないでください。本玩具を使用するには、以下のバッテリーが必要です：１ x (1.5V、R6、AAサイズ)
1.2 本玩具の運転には非充電式の普通の電池のご使用をお勧めします。
1.3 バッテリーケースは ヘアードライヤーのハンドルの裏側にあり、安全上の理由から、フタはねじ止めしてあります。
1.4 電池を挿入する際には電池収納部に記載された図に従い、極の向きに注意してください。
2. 玩具や充電用機器（電池、アダプター、充電器等）が破損していないかを定期的に点検してください（接点やハウジングの破損、電池が空になっていないか等）。このような破損 が確認された場合、この破損状況が解消されるまで玩具や充電用機器はご使用にならないでください。
3. 非充電式電池と充電式電池とを混合使用しないでください。
4. 充電式電池を充電する際には、これらの充電式電池を玩具から取り出してから行なってください。充電式電池の充電は大人の監督下でのみ行なってください。
5. 様々な種類の電池、新品と使用済みの電池などの混合使用はお避けください。同様に、充電式電池と非充電式電池、古くなった充電式電池と新品の充電式電池および非充電式電池 などの混合使用はお避けください。
6. 電池接点の短絡はお避けください。
7. 電池と金属製物体を一緒に保管しないでください（発火および爆発の恐れがあります。
8. 長時間にわたって本玩具を使用しない場合には、電池を玩具から取り出しておいてください。
9. 電池を火中に入れないでください。
10. 空になった電池は玩具から取り出しておいてください（これは大人が行なってください。
11. 空になった電池は家庭用ゴミとしてではなく、専用の回収場所で処分してください。

本玩具のご使用をお楽しみくださ い。

AR

تحذير ! غير صالح مطلقاً للأطفال من تحت الـ 36 شهراً من العمر .
لإحتوائها على قطع صغيرة أو على قطع
صغيرة قابلة للإنتزاع والتي على سبيل المثال من الممكن ان تبتلع . خطر الإختناق .
إحتفظ بالعناوين وبالمعلومات .

ملاحظات هامة للتشغيل الأول للعبة
1. يجب قراءة التعليمات جيدًا قبل أول عملية تشغيل.
2. هذا المنتَج من منتجات شركة "Klein" ما هو إلا لعبة ويجب استخدامها على هذا الأساس.
3. لمعرفة التعليمات الخاصة بالبطاريات، من تركيبها وفكها وكيفية التعامل معها، انظر الصفحة الخلفية في هذا الدليل. هام: يجب استخدام الجهاز باستخدام غطاء بطارية حلزوني.
4. يجب إخراج البطاريات من صندوق البطاريات أولًا قبل أي عملية تنظيف. ويجب تنظيف الجهاز بقطعة قماش مبللة بدون استخدام مواد التنظيف. تُنظَّف الأجزاء الداخلية من صندوق البطارية بقطعة قماش جافة فقط. بعد التنظيف وقبل إدراج البطاريات، يجب التأكد من أن اللعبة وصندوق البطاريات أصبحتا جافتين تمامًا. إياكَ أن تستخدم كثيرًا من الماء في تنظيف الجهاز ولا أن تغمره في ماءٍ جارٍ!
5. وظائف الجهاز هي كما يلي:
- سيبدأ خروج تيار هواء خفيف وسيصدر صوت طنين منخفض عند الضغط المستمر على الزر الموجود على مقبض مجفف الشعر.
6. **احترس! تنبيه هام:** الحبال / الأسلاك / أجزاء البوليسترين / الصفائح / الورق المقوى وغيرها (الأشرطة، والمشابك، والملحقات، والحلقات)، كل هذه الأشياء التي تُثبَّت بها اللعبة في علبتها من أجل سلامة النقل، ليست جزءًا من اللعبة ويجب إزالتها قبل إعطاء اللعبة للطفل.

المُعدات الكهربائية والإلكترونية لا تُرمَى في النفايات المنزلية.

تنبيه للوالدين:
1. تركيب البطاريات ونزعها
1.1. يحظر تشغيل اللعبة سوى باستخدام البطاريات المذكورة. وتحتاج اللعبة في تشغيلها إلى البطاريات التالية: 1 × Mignon R6 (حجم AA) بواقع 1.5 فولت
1.2. نوصي بعدم استخدام بطاريات قابلة للشحن ولكن تُستخدم بطاريات عادية.
1.3. يوجد صندوق البطاريات على جانب الجهاز تحت الغطاء الذي ولأسباب أمنية يتم قفله ببرغي.
1.4. عند تركيب البطاريات احرص على الوضع الصحيح للأقطاب كما هو موضح في صندوق البطاريات.
2. يجب فحص اللعبة بانتظام بالإضافة إلى كل وحدة شحن (البطاريات، المهايئ، شاحن البطاريات، وهكذا) للتأكد من خلوهم من الأضرار المحتملة (مثل الأضرار بالملامسات، والعلبة، والبطاريات المسرّبة، وهكذا). في حالة اكتشاف مثل هذه الأضرار فلا يسمح بمواصلة استخدام اللعبة أو وحدة الشحن، حتى يتم إصلاح الأضرار.
3. لا يسمح بإعادة شحن البطاريات غير القابلة لإعادة الشحن.
4. ينبغي إخراج البطاريات القابلة لإعادة الشحن من الجهاز أولًا من أجل إعادة شحنها. ولا يسمح بإعادة شحنها إلا تحت نظر الكبار.
5. لا يسمح بالخلط بين أنواع البطاريات المختلفة أو بين البطاريات الجديدة والمستعملة. كما لا يُسمح بالخلط بين البطاريات القابلة لإعادة الشحن والبطاريات غير القابلة لإعادة الشحن، أو البطاريات القديمة والبطاريات الجديدة سواءً كانت قابلة لإعادة الشحن أو لا.
6. لا يسمح بعمل دائرة قصر بين ملامسات البطارية.
7. لا تخزن البطاريات مع الأدوات المعدنية (خطر حدوث حريق أو انفجار).
8. عند عدم استخدام اللعبة لمدة طويلة يرجى إخراج البطاريات من اللعبة.
9. لا تلقي البطاريات في النار.
10. ينبغي إخراج البطاريات الفارغة من اللعبة (من قبل الكبار)
11. لا تتخلص من البطاريات في النفايات المنزلية، ولكن في المراكز المخصصة لذلك.

نرجو لكم متعة اللعب!

ZH 警告！不适合36个月以下的儿童。内含小零件和（或）易断裂的小零件，请避免不慎吞食等情况发生。可能有窒息的危险。保存地址和信息。

玩具启动重要注意事项
1. 调试前请认真仔细阅读说明书。
2. “克莱恩”公司的产品是一种玩具，也应该用于娱乐和玩耍。
3. 重要说明：使用该玩具时，电池盖板必须用螺栓拧紧。
4. 清洗玩具之前，必须先将电池从电池槽内取出。用湿润的毛巾擦洗玩具，不能使用洗涤剂。电池槽只能用干燥毛巾清洁。清洁过后要再次使用玩具及安装电池之前，请务必确保玩具和电池槽是干燥的。在清洁玩具时绝对不能使用大量水，也不能用水冲洗。
5. 玩具的功能如下：
－持续按住该电吹风手柄上的按钮将启动轻微空气流，并发出低沉的嗡嗡声。
6. **注意！重要提示：**细线/线缆/聚苯乙烯件/薄膜件/纸板段等（带、支架、吊件、环）部件并非是玩具的一部分，而是用来将该玩具固定在它的包装中以保证运输安全的，在交付玩具前必须除去。

电子和电动仪器不属于生活类垃圾！

父母注意事项
1. 安装和拆卸电池
1.1 仅可以使用指定的电池操控该玩具。操控玩具要求以下电池类型： 1 x R6（AA尺寸）1.5V。
1.2 我们不建议使用蓄电池，而是使用普通电池，也不要使用充电电池。
1.3 电池盒位于电吹风手柄背面，出于安全原因使用了带螺丝的盖板。
1.4 在安装电池时，注意卡槽内指示的正负极，避免方向错误。
2. 该玩具和所有充电设备一样（电池、适配器、电池充电器等）需要定期检查是否有损害（如接触面、壳体的损坏，电液流出等）。如果确定出现了类似的受损情况，在排除问题前不能 再使用玩具或充电单元。
3. 不能对非充电电池进行充电。
4. 充电电池在充电前从玩具中取出。只有在成年人的监护下，才能对充电电池进行充电。
5. 不同的电池类型、新电池、旧电池不能混在一起使用。同样的，不能将充电电池和非充电电池或者新的或旧的充电电池和非充电电池混在一起。
6. 电池接触面不能短路。
7. 不能将电池和金属工具存放在一起（有失火和爆炸危险）。
8. 如果长期不使用玩具，请将电池取 出。
9. 不能将电池扔进火中。
10. 用尽的电池从玩具中取出（由大人取 出）。
11. 勿将废气的电池扔进生活垃圾中，而应放在指定的回收地点。

祝您使用愉快！

Manufactured for / Hergestellt für / Fabriqué pour Theo Klein (H.K.) Ltd., 160 Gloucester Road, 15/F, Hong Kong | www.klein-toys.com

06AF/sgm

5850_5855_5370_5371_Foehn_Anl_USA.indd 2

31.05.16 12:07